AVK 8 3.663.122PB

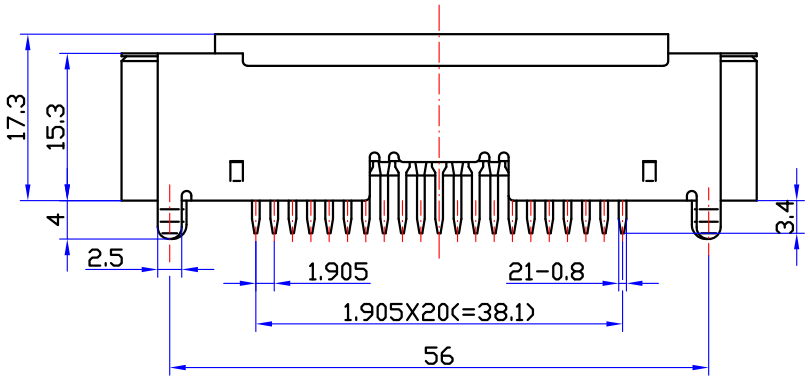

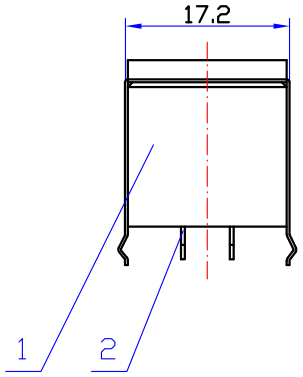

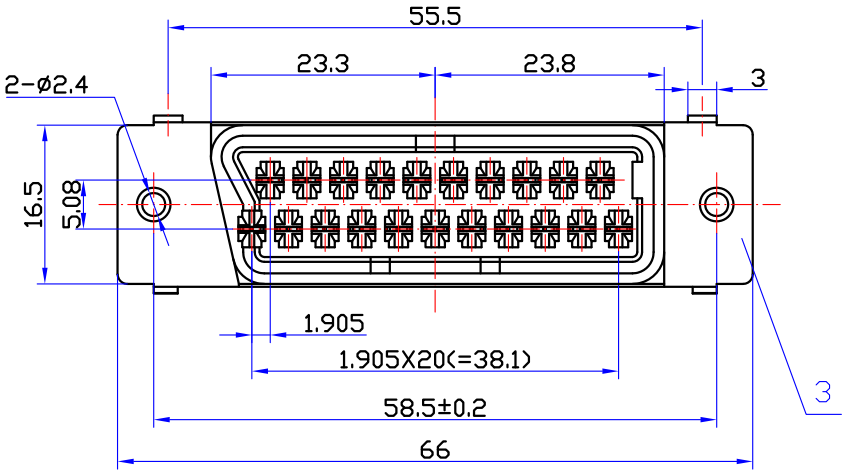

印制线路板推荐开孔尺寸

由下往上插 ⊙

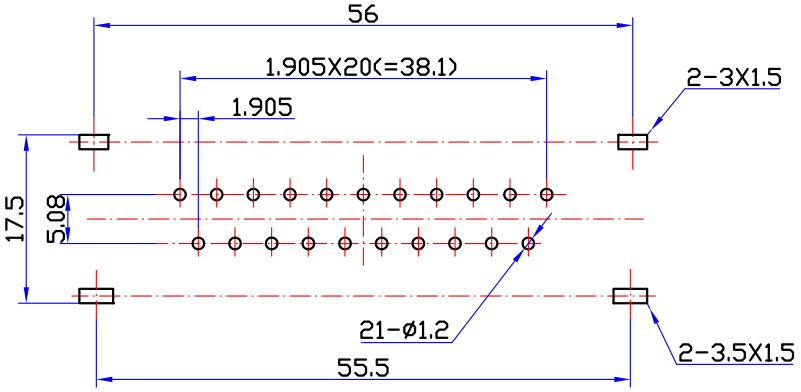

技术要求:

1、本产品符合EU RoHS要求。

2、塑料件表面应光滑平整、应无裂纹、飞边、缺料等现象。

3、金属件表面应光滑平整、无压伤、划痕、氧化、电镀不良等缺陷。

4、电器性能应符合技术规格书要求。

5、未注公差为: <6±0.2
6~20±0.3
>20±0.4

序号	名称	数量	材料	镀涂
3	屏蔽片	1	H62 t=0.3	CuSn
2	接触片	21	QSn6.5-0.1 t=0.4	CuSn
1	基座	1	ABS(黑色)	——

旧底图总号					
底图总号					
日期	签字				

标记	处数	更改内容	签字	日期

设计	严丹丹	标准化	赵耀武
校对	高亚周	批准	包秀峰
审核	周立新		
工艺	周贤富	日期	2007.5.28

CS-122PB
21芯插座

图样标记	重量	比例
A		1.5:1
共 1 张	第 1 张	

AVK 8 3.663.122PB

钻宝电子有限公司