AVK8 3.662.426

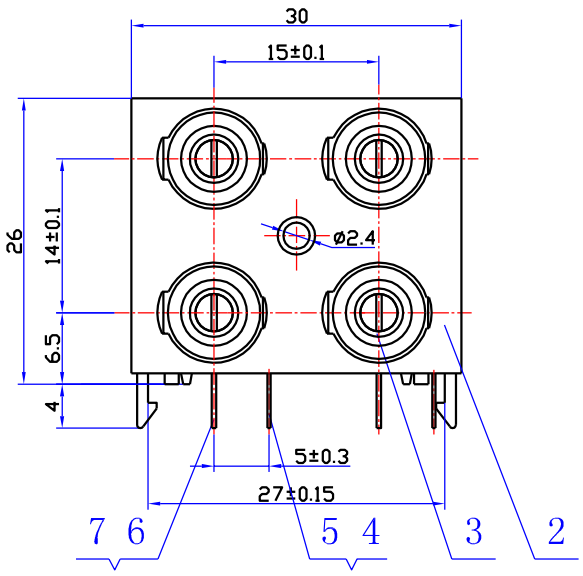


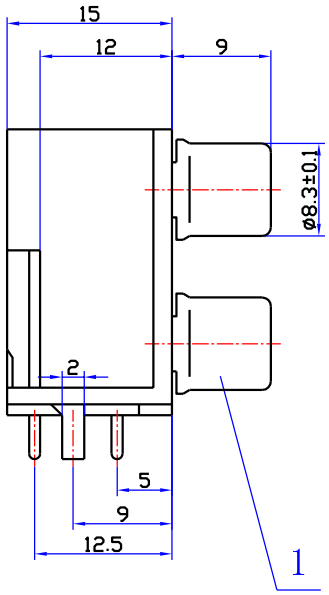


印制线路板推荐开孔尺寸

由下向上插 ⊙

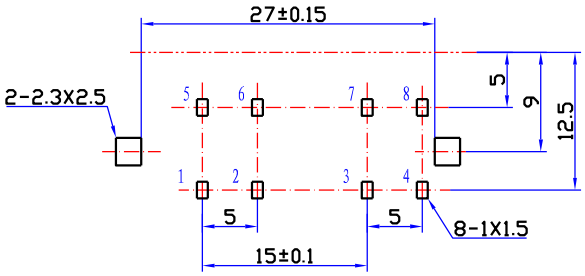


颜色示意图

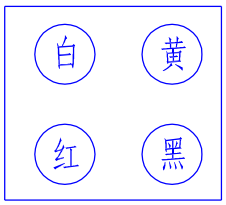


接点示意图

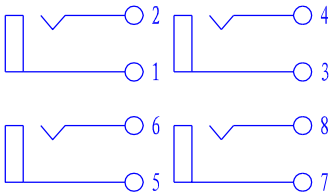


技术要求:

1、本产品应满足EU RoHS要求。
2、塑料件表面应光滑平整、应无裂纹、飞边、缺料等现象。
3、金属件表面应光滑平整、无压伤、划痕、氧化、电镀不良等缺陷。
4、电器性能应符合技术规格书要求。
5、未注公差为: < 6 ± 0.2
6 ~ 20 ± 0.3
>20 ± 0.4

| 序号 | 名称 | 数量 | 材料 | 镀涂 |
|---|---|---|---|---|
| 7 | 钳形接触片（长） | 2 | H62黄铜带t=0.45 | CuSn |
| 6 | 钳形接触片（短） | 2 | H62黄铜带t=0.45 | CuSn |
| 5 | 插口形接触片（长） | 2 | H62黄铜带t=0.35 | CuSn |
| 4 | 插口形接触片（短） | 2 | H62黄铜带t=0.35 | CuSn |
| 3 | 色标圈 | 4 | PBT | ——— |
| 2 | 基座 | 1 | ABS（黑） | ——— |
| 1 | 外导体 | 4 | H65黄铜带t=0.4 | CuSn |

| 旧底图总号 | | | | | |
|---|---|---|---|---|---|
| 底图总号 | | | | | |
| 日期 | 签字 | | | | |

| 标记 | 处数 | 更改内容 | 签字 | 日期 |
|---|---|---|---|---|
| | | | | |

| | | | |
|---|---|---|---|
| 设计 | 严丹丹 | 标准化 | 赵耀武 |
| 校对 | 高亚周 | 批准 | 包秀峰 |
| 审核 | 周立新 | | |
| 工艺 | 周贤富 | 日期 | 2007.10.24 |

AV4-8.4-26
同芯插座

| 图样标记 | 重量 | 比例 |
|---|---|---|
| A | | 1.5:1 |
| 共 1 张 | 第 1 张 | |

AVK8 3.662.426

钻宝电子有限公司