AVK 8 3.660.020C

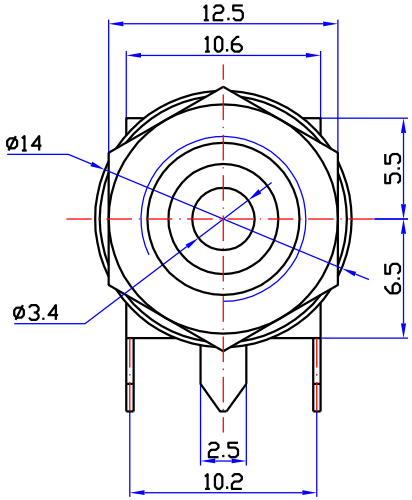

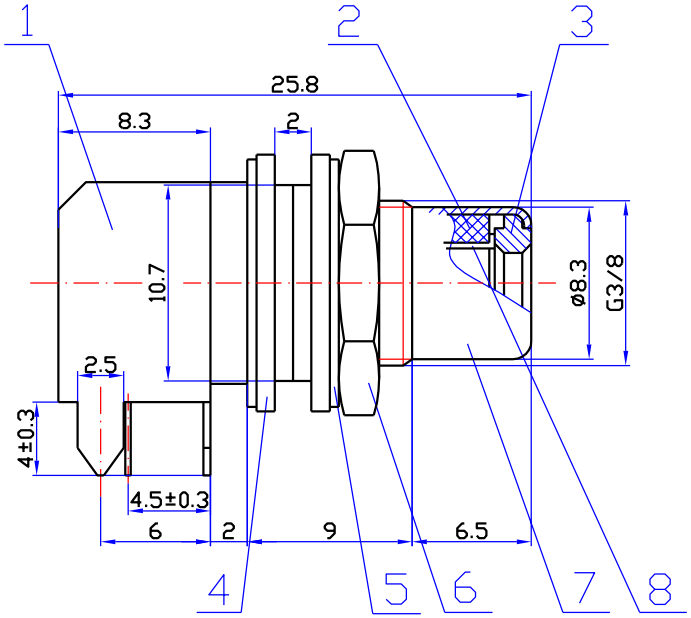

印制线路板推荐开孔尺寸

从下往上插(t=1.6mm)

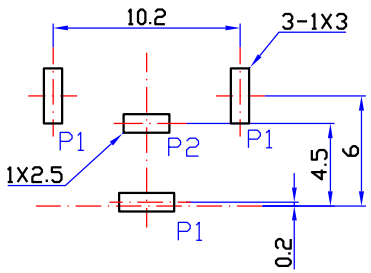

接点示意图

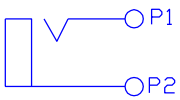

序号	名称	数量	材料	镀涂
8	接触片	1	H62黄铜带 t=0.3	CuSn
7	外导体	1	H62黄铜带 t=0.4	CuSn
6	螺母	1	H59黄铜	CuSn
5	金属垫片	2	A3	CuSn
4	塑料垫片	2	ABS	———
3	色标圈	1	PBT	———
2	绝缘板	1	PBT	———
1	支架	1	H62黄铜带 t=0.4	CuSn

技术要求:

1、本产品满足EU RoHS要求。
2、塑料件表面应光滑平整、应无裂纹、飞边、料等现象。
3、金属件表面应光滑平整、无压伤、划痕、氧化、电镀不良等缺陷。
4、电器性能应符合技术规格书要求。
5、未注公差为: <6±0.2
6~20±0.3
>20±0.4

旧底图总号	
底图总号	
A	
日期	签字

标记	处数	更改内容	签字	日期

设计	陈疆强	标准化	赵耀武
校对	高建	批准	包秀峰
审核	周立新		
工艺	周贤富	日期	2012.7.12

IF-20C
IF型射频插座

AVK 8 3.660.020C

图样标记	重量	比例
A		1.5:1
共 1 张	第 1 张	

钻宝电子有限公司