AVK 83.662.238A

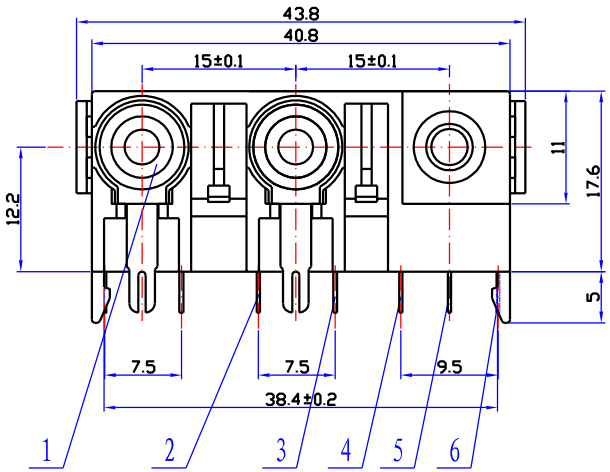

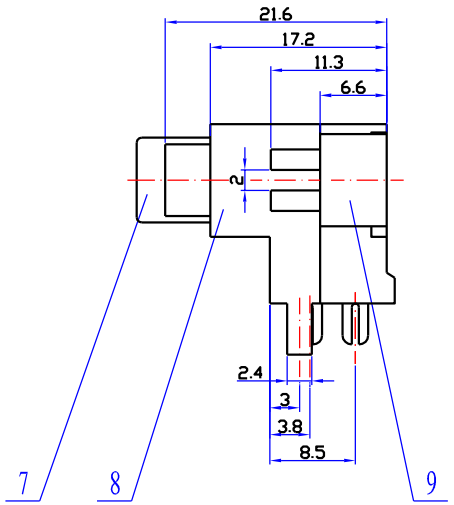

印制线路板开孔尺寸

由下向上插 ⊙

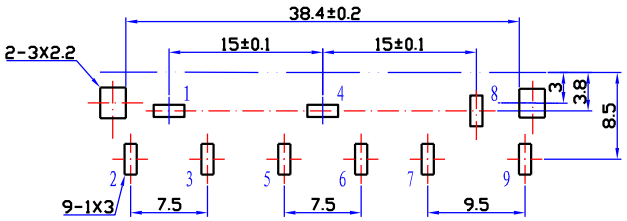

颜色示意图

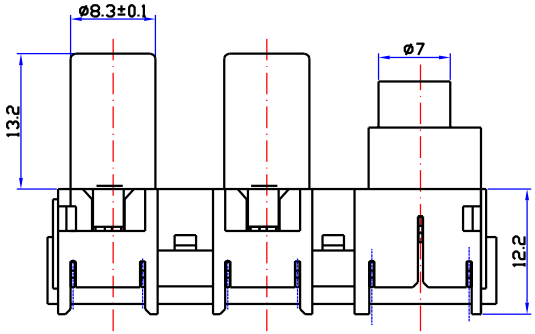

接点示意图

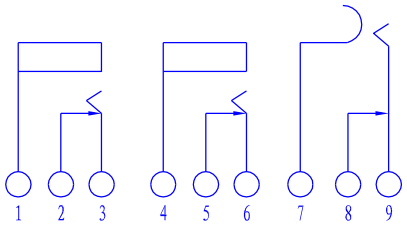

序号	名 称	数 量	材 料	备 注
9	后 盖	1	ABS(黑)	———
8	基 座	1	ABS(黑)	———
7	外导体	2	H65黄铜带 t=0.4	CuSn
6	簧 片2#	1	QSn6.5-0.1锡青铜带 t=0.3	NiAg
5	钳形接触片	1	QSn6.5-0.1锡青铜带 t=0.4	NiAg
4	定 片2#	1	H62黄铜带 t=0.3	NiAg
3	定 片1#	2	H62黄铜带 t=0.4	NiAg
2	簧 片1#	2	QSn6.5-0.1锡青铜带 t=0.3	NiAg
1	色标圈	2	PBT	———

技术要求:

1、本产品满足EU RoHS要求。

2、塑料件表面应光滑平整、应无裂纹、飞边、缺料等现象。

3、金属件表面应光滑平整、无压伤、划痕、氧化、电镀不良等缺陷。

4、电器性能应符合技术规格书要求。

5、未注公差为:<6±0.2

6~20±0.3

>20±0.4

旧底图总号	
底图总号	
日期	签字

标记	处数	更改内容	签 字	日 期

设 计	高亚周	标准化	赵耀武
校 对	于孟贤	批 准	包秀峰
审 核	周立新		
工 艺	周贤富	日 期	2006.6.5

AV2-8.4-38A

同芯插座

AVK 83.662.238A

图样标记				重 量	比 例
A					1.5:1
共 1 张				第 1 张	

钻宝电子有限公司