AVK 8 3.662.410E

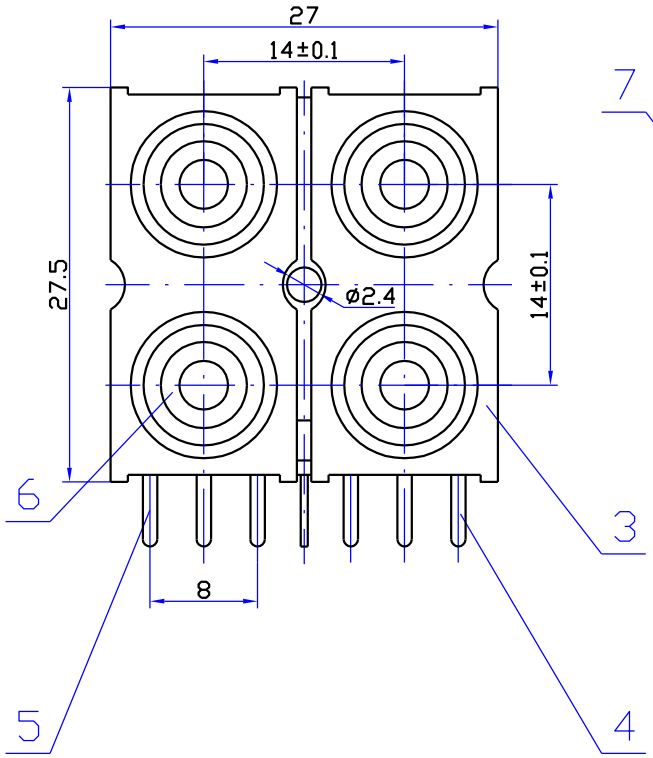

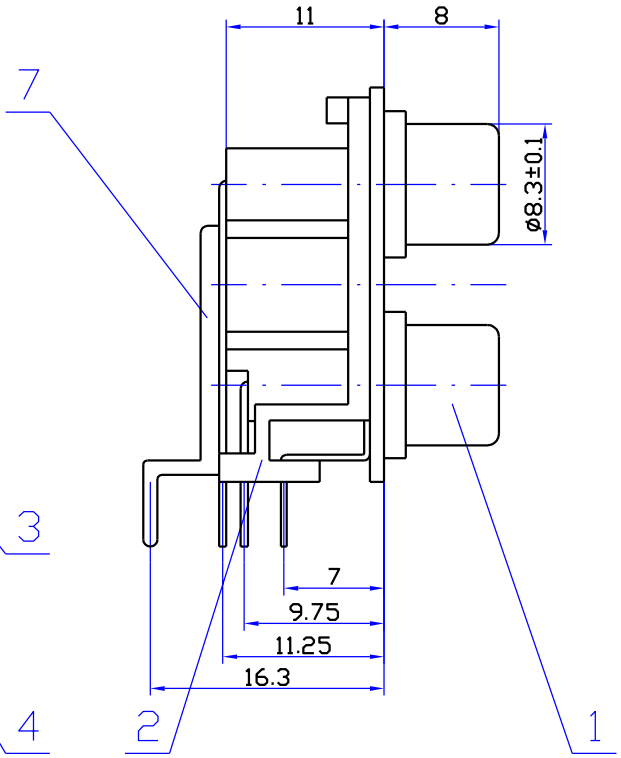

印制线路板推荐开孔尺寸

由上向下插⊗

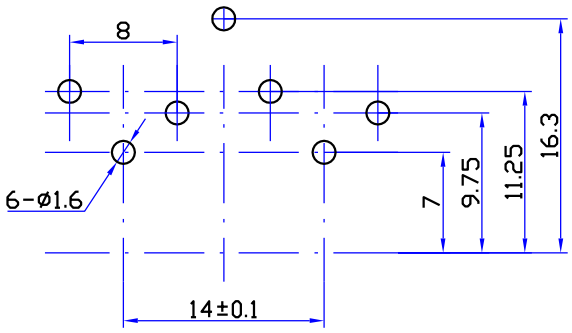

接点示意图

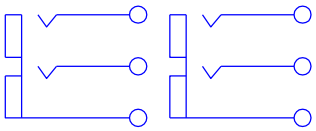

颜色示意图

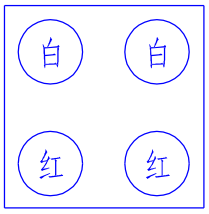

技术要求:

1、本产品应满足EU RoHS要求。
2、塑料件表面应光滑平整、应无裂纹、飞边、缺料等现象。
3、金属件表面应光滑平整、无压伤、划痕、氧化、电镀不良等缺陷。
4、电器性能应符合技术规格书要求。
5、未注公差为: < 6 ± 0.2
6 ~ 20 ± 0.3
>20 ± 0.4

序号	名称	数量	材料	镀涂
7	接地片	1	H62黄铜带 t=0.5	CuSn
6	色标圈	4	PBT	———
5	钳形接触片(长)	2	H62黄铜带 t=0.5	CuSn
4	钳形接触片(短)	2	H62黄铜带 t=0.5	CuSn
3	眼镜圈	2	ABS（黑）	———
2	基座	1	ABS（白）	———
1	外导体	2	H65黄铜带 t=0.4	CuSn

旧底图总号					
底图总号					
日期	签字				

标记	处数	更改内容	签字	日期

设计	万旭燃	标准化	赵耀武
校对	高亚周	批准	包秀峰
审核	周立新		
工艺	周贤富	日期	2002.8.21

AV4-8.4-10/E

同芯插座

图样标记	重量	比例
A		2:1
共 1 张	第 1 张	

AVK 8 3.662.410E

钻宝电子有限公司