AVK 8 3.662.421

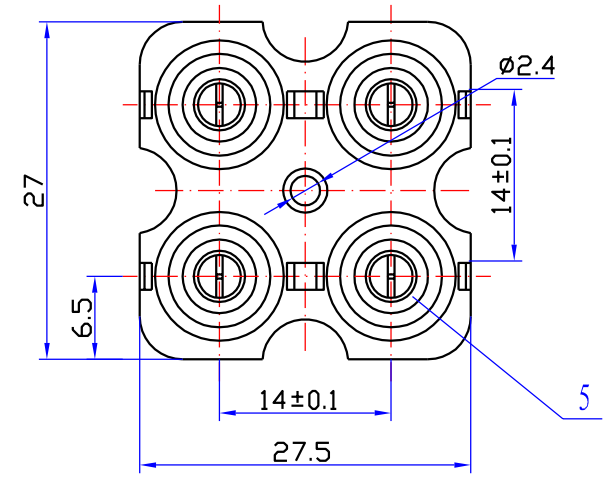

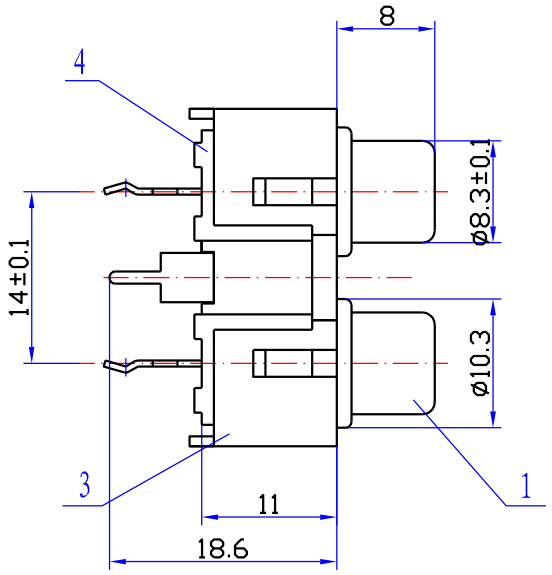

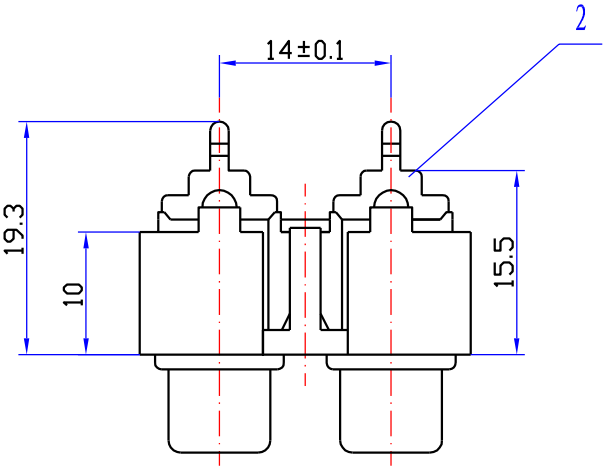

印制线路板推荐开孔尺寸

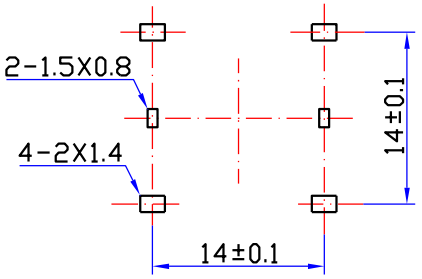

接点示意图

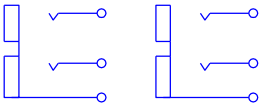

颜色示意图

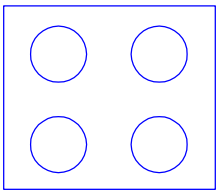

技术要求:

1、本产品符合EU RoHS要求。

2、塑料件表面应光滑平整、应无裂纹、飞边、缺料等现象。

3、金属件表面应光滑平整、无压伤、划痕、氧化、电镀不良等缺陷。

4、电器性能应符合技术规格书要求。

5、未注公差为: <6±0.2
6~20±0.3
>20±0.4

序号	名称	数量	材料	镀涂
5	色标圈	4	PBT	———
4	内座	2	ABS	———
3	基座	1	ABS（黑）	———
2	钳形接触片	4	H62黄铜带 t=0.5	CuSn
1	外导体	2	H65黄铜带 t=0.4	CuSn

旧底图总号						
底图总号	标记	处数	更改内容	签字	日期	
日期	签字	设计	高亚周	标准化		
		校对		批准		
		审核				
		工艺		日期	2006.7.11	

AV4-8.4-21
同芯插座

图样标记	重量	比例
A		1.5:1
共 1 张	第 1 张	

AVK 8 3.662.421

钻宝电子有限公司