AVK 8 3.661.409B/PB

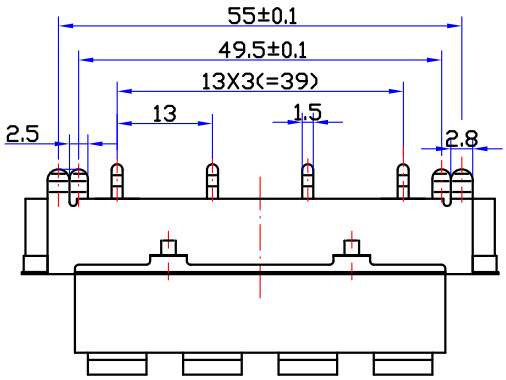

印制线路板推荐开孔尺寸

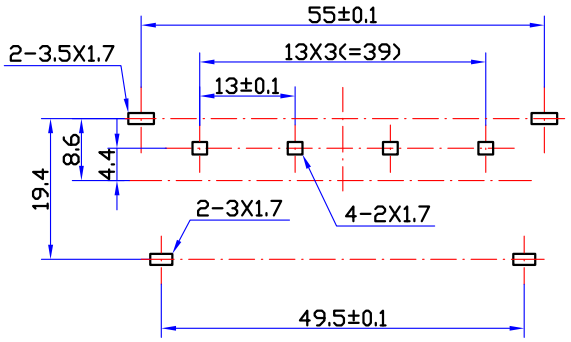

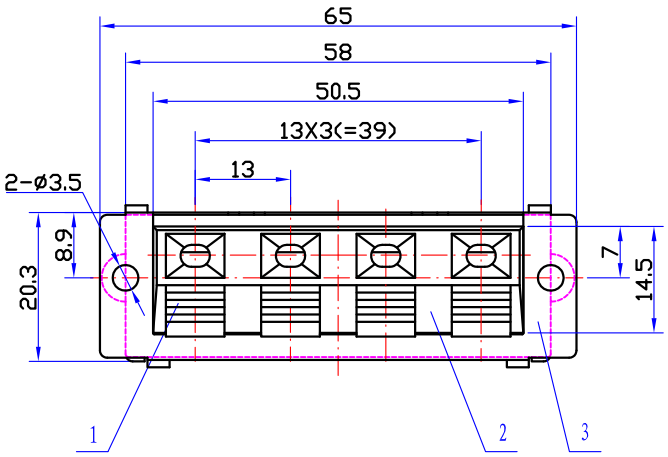

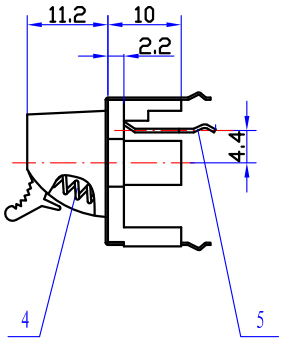

安装板推荐开孔尺寸

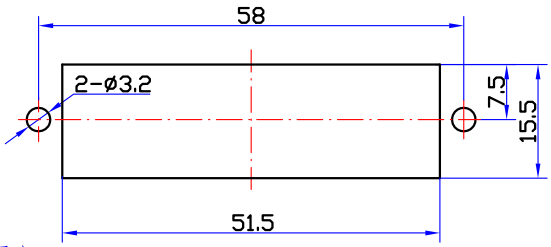

颜色示意图

红	黑	黑	红

技术要求:

1、本产品符合EU RoHS要求。

2、塑料件表面应光滑平整、应无裂纹、飞边、缺料等现象。

3、金属件表面应光滑平整、无压伤、划痕、氧化、电镀不良等缺陷。

4、电器性能应符合技术规格书要求。

5、未注公差为: <6±0.2
6~20±0.3
>20±0.4

序号	名称	数量	材料	电镀
5	接触片	4	H62黄铜带 t=0.5	CuSn
4	压簧	4	碳素弹簧钢丝 ϕ=0.5	Zn
3	屏蔽片	4	H62黄铜带 t=0.3	CuSn
2	基座	1	ABS（黑）	———
1	按钮	4	ABS	———

旧底图总号						WP4-9B/PB 外接线插座	AVK 8 3.661.409B/PB
底图总号							
日期	签字	标记	处数	更改内容	签字 日期		
		设计	严丹丹	标准化	赵耀武	图样标记 重量 比例	
		校对	高亚周	批准	包秀峰	A 1:1	
		审核	周立新			共 1 张 第 1 张	钻宝电子有限公司
		工艺	周贤富	日期	2007.5.24		